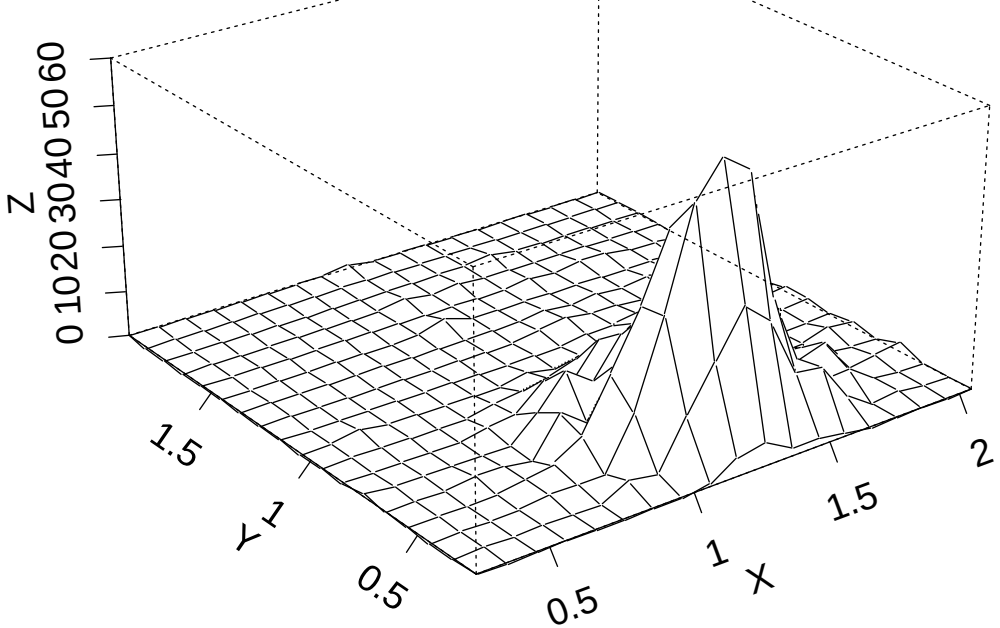
Z
0 10 20 30 40 50 60
1.5
Y 1
0.5
0.5
1
X
1.5
2

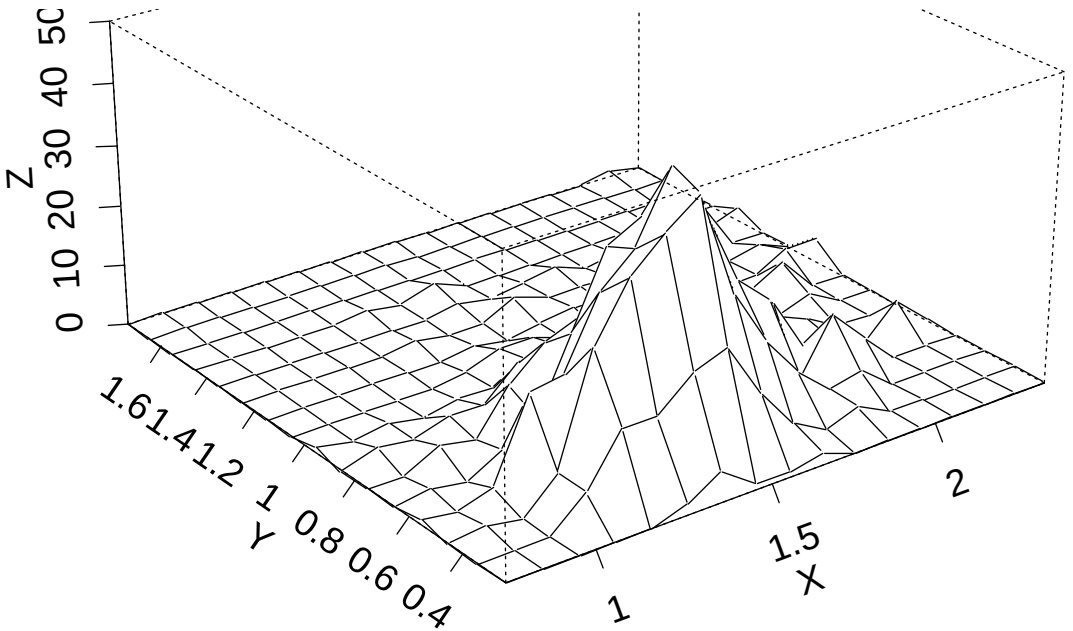
Z
0 10 20 30 40 50
1.6 1.4 1.2 1 0.8 0.6 0.4
Y
1
1.5
X
2